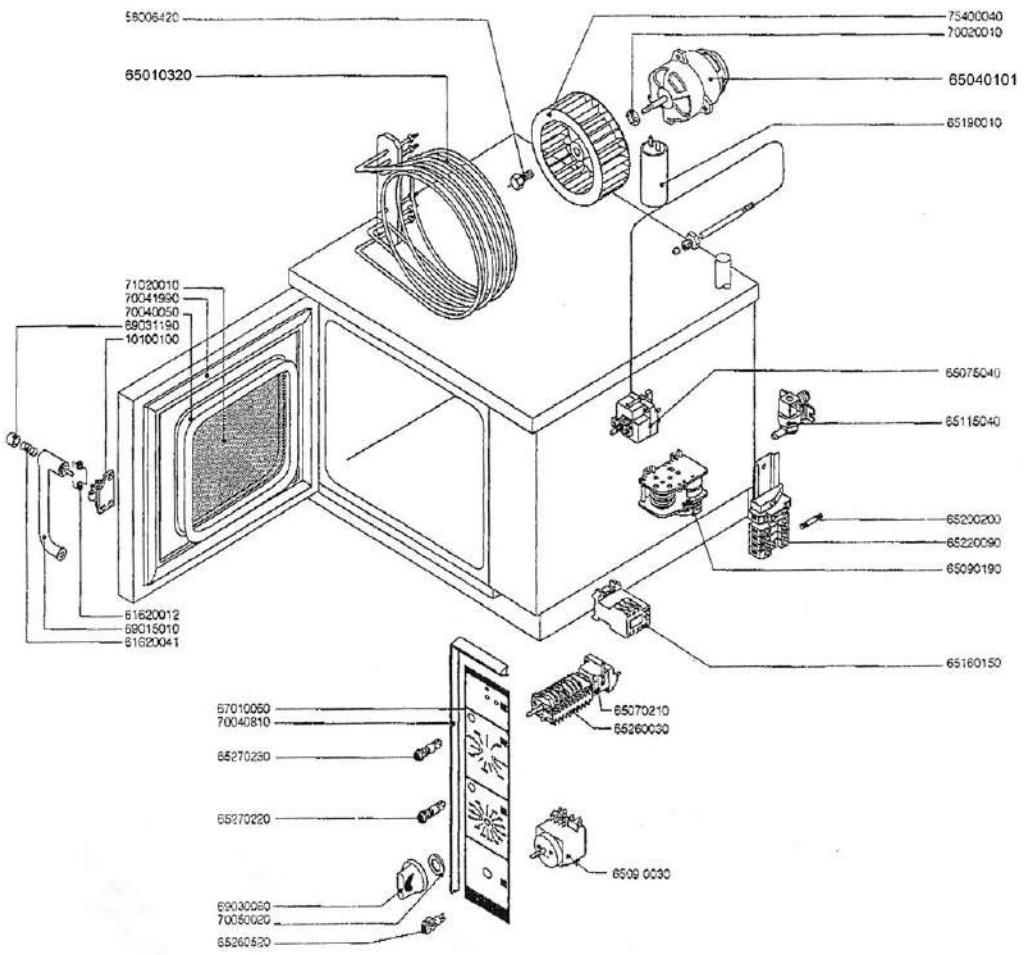


| FORNI A CONVENZIONE | | FE 004 |
|---|---|---|
| CODICE | DESCRIZIONE | |
| 10100100 | FLANGIA NASELLO COMPLETA | 1 |
| 58006420 | VITE PER VENTOLA | 1 |
| 61620012 | MOLLA PER CHIUSURA | 1 |
| 61620041 | MOLLA PULSANTE | 1 |
| 65010320 | [redacted] RESISTENZA 3,15KW 230V CAMERA | 1 |
| [redacted] | [redacted] | 1 |
| 65040101 | [redacted] MOTORE | 1 |
| 65070210 | TERMOSTATO | 1 |
| 65075040 | TERMOST. DI SICUREZZA | 1 |
| 65090030 | TIMER | 1 |
| 65090190 | INVERSORE | 1 |
| 65115040 | ELETTROVALVOLA ACQUA | 1 |
| 65160150 | TERMICO 0,25-0,4A | 1 |
| 65190010 | CONDENSATORE 4MF | 1 |
| 65200200 | FUSIBILE 2A | 1 |
| 65220090 | MORSETTIERA | 1 |
| 65260030 | COMMUTATORE | 1 |
| 65260520 | PULSANTE UMIDIFICATORE | 1 |
| 65270220 | LAMPADA SPIA | 2 |
| 65270230 | LAMPADA SPIA | 1 |
| 67900110 | TARGA | 1 |
| 69015010 | MANIGLIA PULSANTE COMPLETA | 1 |
| 69030080 | MANOPOLA | 2 |
| 69031190 | PULSANTE MANIGLIA | 1 |
| 70020010 | GUARNIZIONE MOTORE | 1 |
| 70040050 | GUARNIZIONE CRISTALLI | 2 |
| 70040810 | GUARNIZIONE CRUSCOTTO | 1 |
| 70041990 | GUARNIZIONE PORTA | 1 |
| 70050020 | GUARNIZIONE MANOPOLA | 4 |
| 71020010 | CRISTALLI | 1 |
| 75400040 | VENTOLA | 1 |

| * | TENSIONI SPECIALI 360-415V SENZA NEUTRO |
|---|---|
| 65190800 | AUTOTRASFORMATORE |

* 65160800